Vista da P
View from P

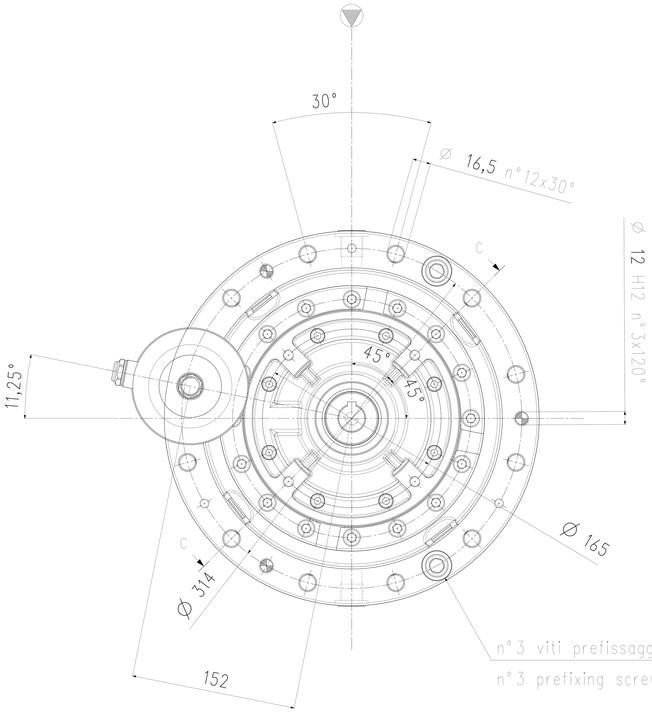

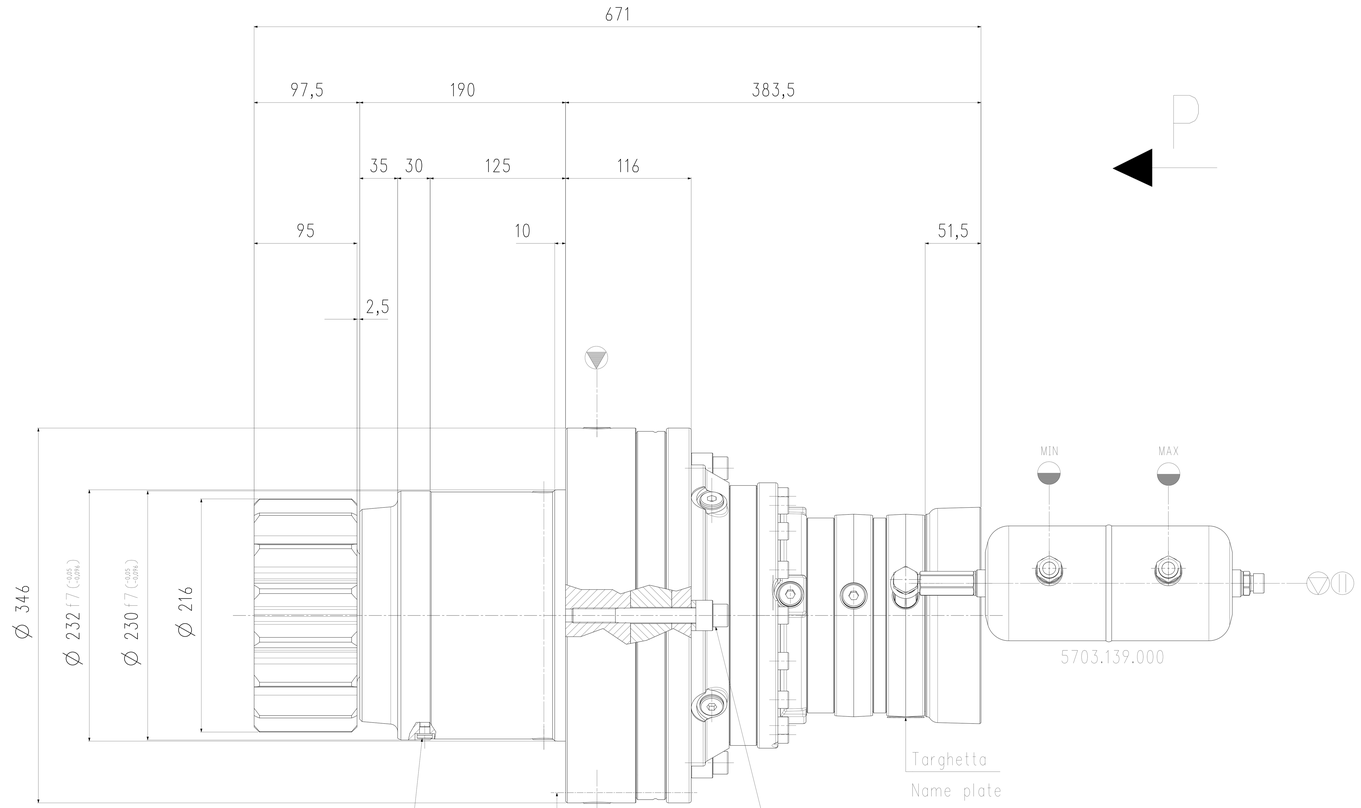

n°3 viti di prefissaggio con boccola

n°3 prefixing screw with bushing

n°1 punto ingrassaggio

n°1 grease inlet

Coppia di serraggio 34.6 daNm (M16 12.9)

Tightening torque 34.6 daNm (M16 12.9)

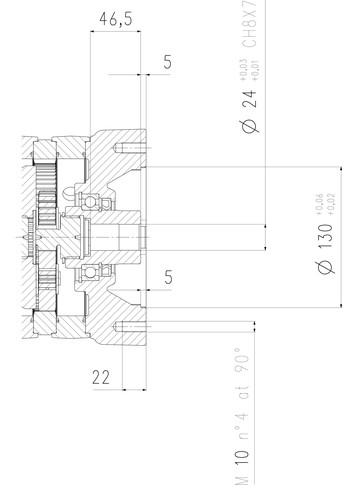

SEZ. / SECT. C–C

CORREZIONE PROFILO *TIP RELIEF*	BOMBATURA *FACE WIDTH CORRECTION*

DATI PIGNONE *PINION DATA*

MODULO *MODULE*	m	12
NUMERO DENTI *TEETH NUMBER*	Z	15
ANGOLO DI PRESSIONE *PRESSURE ANGLE*	α	20°
CORREZIONE *ADDENDUM MODIFICATIONS*	X	+0.5
DIAMETRO PRIMITIVO TEORICO *REFERENCE DIAMETER*	Dp	180
DIAM. INIZIO PROF. ATTIVO *FORM DIAMETER*	D_{ipf}	170.564
FASCIA DENTATA *FACEWIDTH*	b	95
MISURA WILDHABER *SPAN MESEARIMENTS*	$W_{(k)}$	95.121 95.054
CLASSE TOLLERANZA *TOLERANCE ACCURACY GRADE*		7

DATI TECNICI RIDUTTORE – *GEARBOX TECHNICAL DATA*

RAPPORTO	*RATIO*	857/1
COPPIA CONTINUA	*CONTINUOUS TORQUE*	1221 daNm
COPPIA MAX.	*MAX. TORQUE*	2442 daNm
GIRI USCITA	*OUTPUT SPEED*	8.2 rpm for 5 sec. max
GIRI ENTRATA	*INPUT SPEED*	7000 rpm for 5 sec. max
PESO	*WEIGHT*	160 kg
OLIO	*OIL*	NOT INCLUDED
TIPO OLIO	*OIL TYPE*	–
VISCOSITA' OLIO	*OIL VISCOSITY*	220 mm/s at 40°
QUANTITA' OLIO	*OIL QUANTITY*	7,2 l approx.
GRASSO	*GREASE*	INCLUDED
TIPO GRASSO	*GREASE TYPE*	Shell GADUS S2 V220 2

VERNICIATURA – *COATING*

SPECIFICA	*COATING SPECIFICATION*	ISO 12944-5 C3 High
TIPO	*TYPE*	Epoxidic DARK GREY CNH8443810
SPESSORE	*THICKNESS*	

DATI TECNICI MOTORE – *MOTOR TECHNICAL DATA*

DATI TECNICI FRENO – *MOTOR BRAKE DATA*

CONDIZIONI AMBIENTALI – *ENVIRONMENTAL CONDITIONS*

CONDIZIONI RIDUTTORE *GEARBOX CONDITIONS*	MIN. TEMP.	MAX. TEMP.
IN LAVORO *OPERATING*	–20° C	+50° C
FERMO (SENZA CARICHE APPLICATE) *NOT OPERATING (WITHOUT ANY LOAD APPLIED)*	–	–

TAPPO SFIATO *BREATHER PLUG*
TAPPO SCARICO *DRAIN PLUG*
TAPPO CARICO *FILLING PLUG*
INGRASSATORE *GREASER*
TAPPO LIVELLO *LEVEL PLUG*
TARGHETTA *NAME PLATE*

INSTALLAZIONE *INSTALLATION* V1

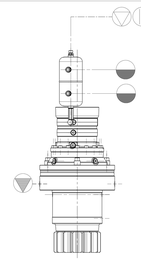

PIANO TERRA GROUND

TOLLERANZE GENERALI *GENERAL TOLERANCES* ISO2768-mK

CLIENTE *CUSTOMER*

MACCHINA *MACHINE*

Wind Mill 1 MW

PART. N°

SPECIFICA DI FORNITURA *PURCHASING SPECIFICATION*

SPECIFICA TECNICA *TECHNICAL SPECIFICATION*

FIRMA CLIENTE PER APPROVAZIONE
CUSTOMER SIGNATURE FOR APPROVAL

ESP.	MODIFICA/MODIFIED	DATA/DATE	FIRMA/SIG.

DESCRIZIONE *DESCRIPTION*

PG 1004 R=857/1 (1000–500–160–100)

comer industries
planetary drives

CODICE *CODE*	N°DIS. *DWG N°*
5716.052.0505.AM1	N06991_00

N° PROGETTO *PROGETTO N°*	DATA *DATE*	FIRMA *SIG*
	04/05/2016	Conte T.

42025 CAVRIAGO (RE) VIA PRATI VECCHI, 37 TEL.+390522943838 FAX +390522942686

Questo disegno e le informazioni in esso contenute sono di nostra proprietà e devono essere usate da altri solo se da noi autorizzati. Documento riservato a termini di legge.
This drawing and all informations included are our property and can be used only after our authorization.
Document confidential by law.